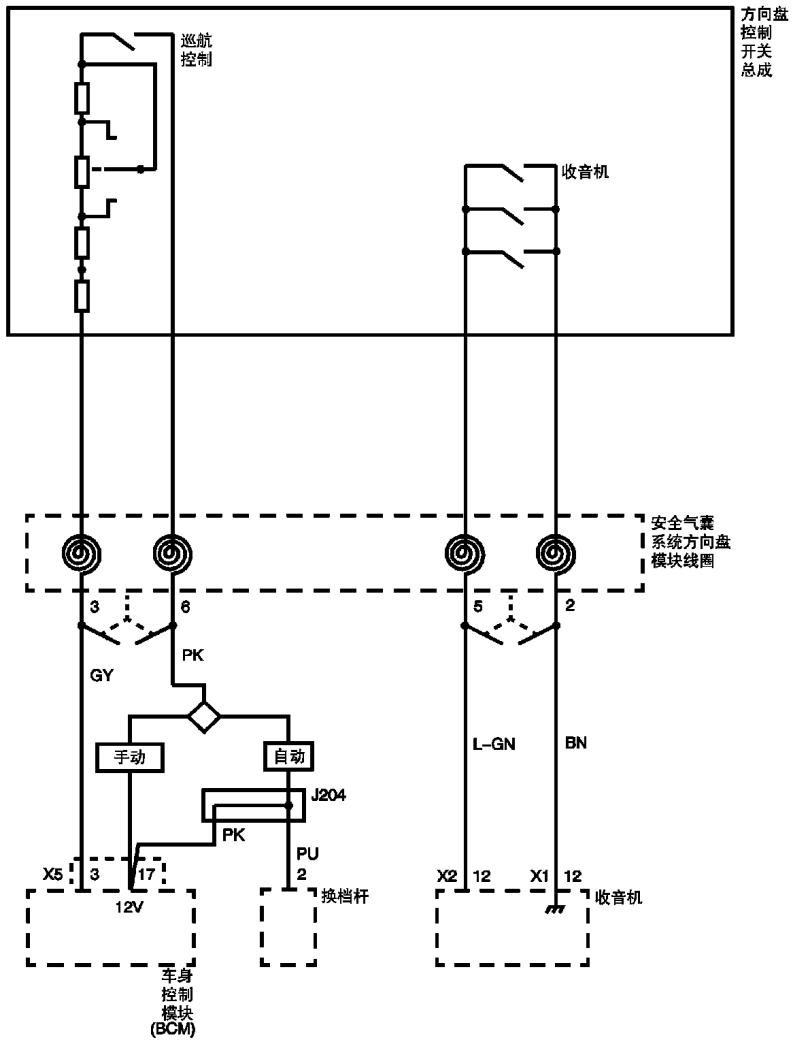
方向盘
控制
开关
总成
巡航
控制
收音机
安全气囊
系统方向盘
模块线圈
3
6
5
2
GY
PK
L-GN
BN
手动
自动
J204
PK
PU
2
X5
3
17
12V
换档杆
X2
12
X1
12
收音机
车身
控制
模块
(BCM)